331SGB2708

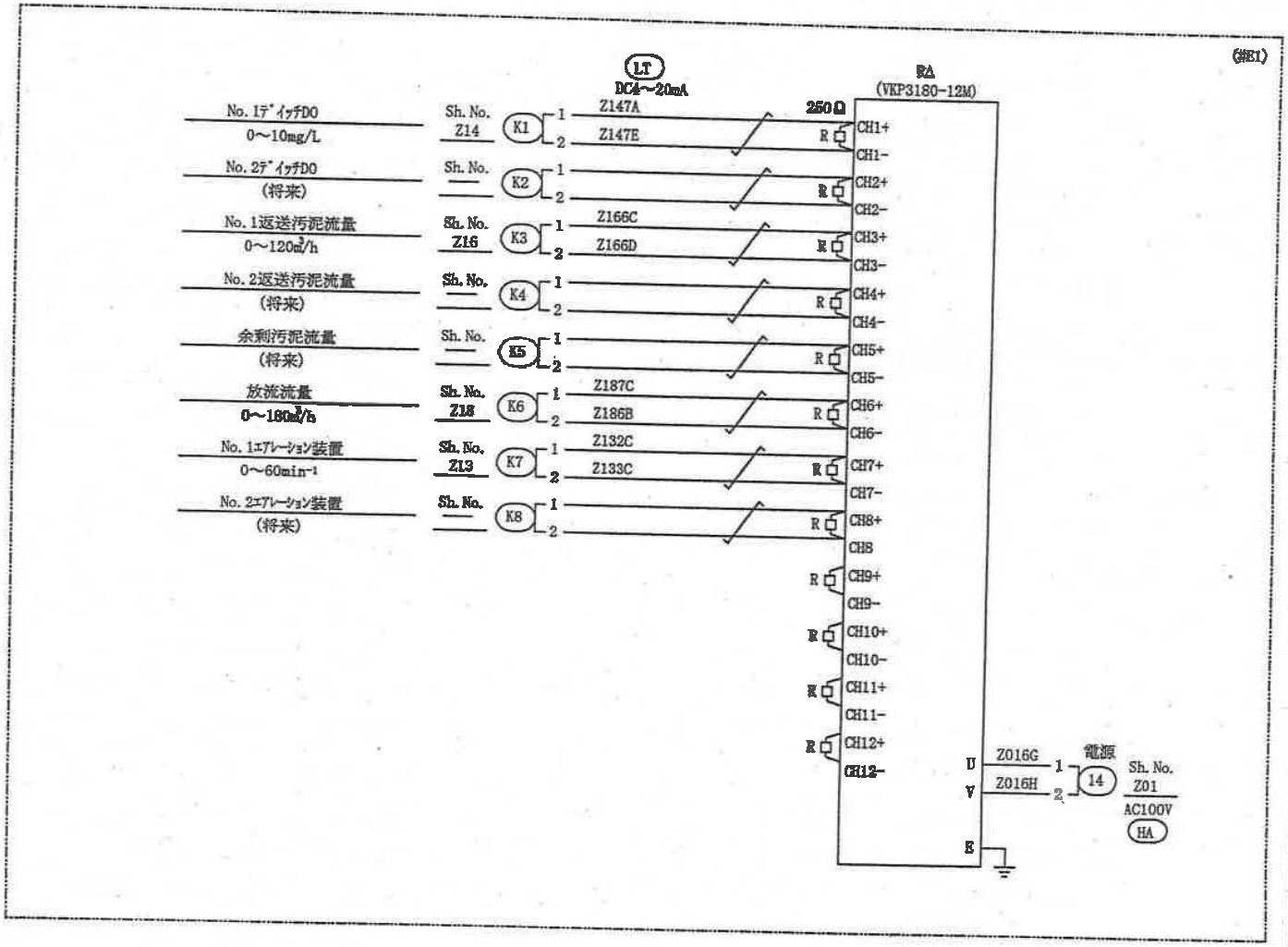

記録計

記号末尾の△印は本Sh. No. を示します。
盤No. の記入なき器具は# に取付けます。

工計回路			Sheet No.	Z19
設計担当者		DATE	TITLE	
DWN.	(小野)	2004-02-23	展開接続図	
CHKD.	中原(田山)	2004-02-23		
APPD.	佐藤(田山)	2004-02-23		
REGD.	Hitachi, Ltd. Tokyo Japan		OMRON DWG. No. 331SGB2708	PAGE 124

建部浄化センターほか計装機器点検業務委託 図面 No. 16
(御津中央浄化センター)

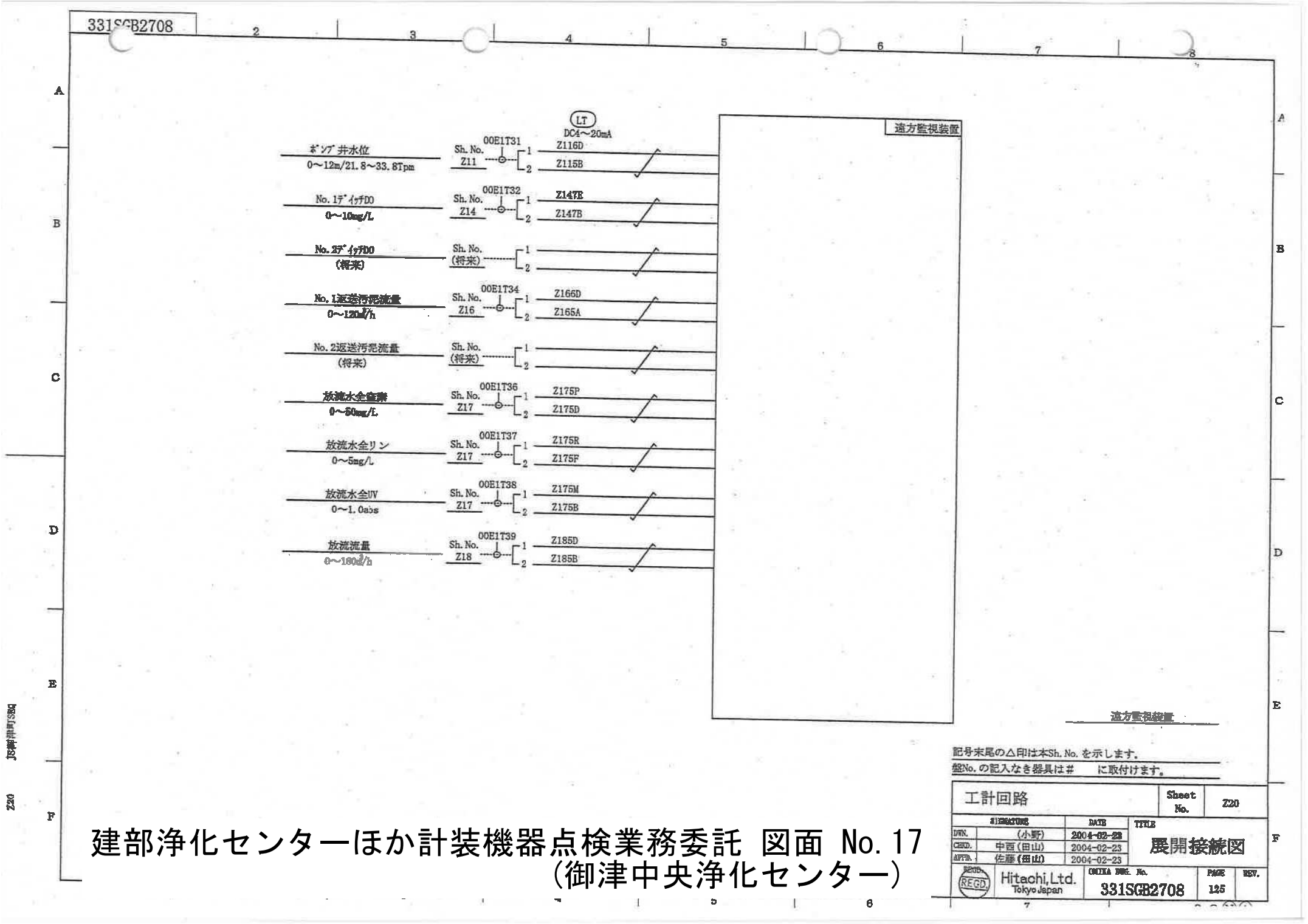

建部浄化センターほか計装機器点検業務委託 図面 No. 17
(御津中央浄化センター)

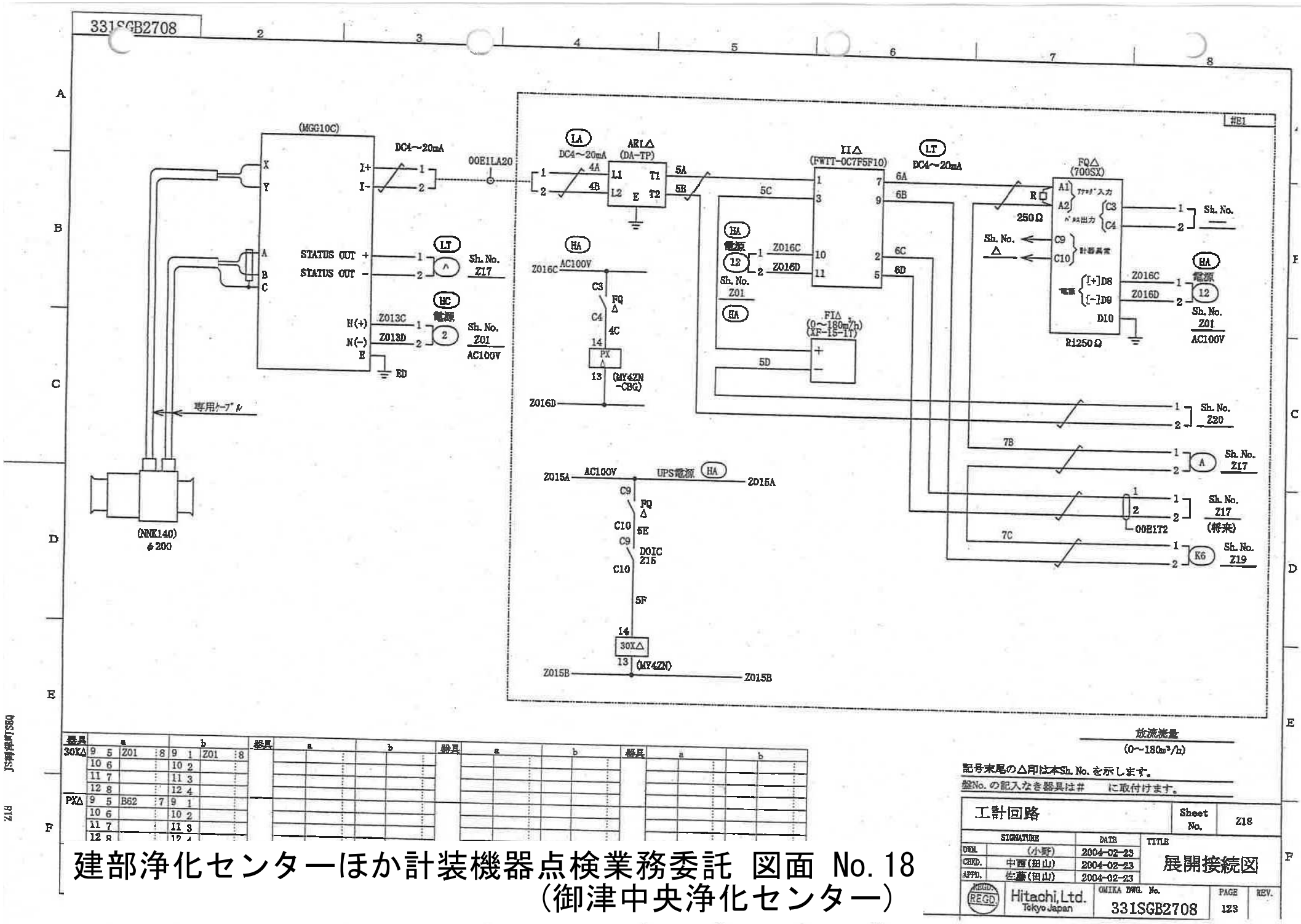

器具	a			b			器具	a			b			器具	a			b		
30KA	9	5	Z01 8	9	1	Z01 8														
	10	6		10	2															
	11	7		11	3															
	12	8		12	4															
PXΔ	9	5	B62 7	9	1															
	10	6		10	2															
	11	7		11	3															
	12	8		12	4															

放流流量
(0～180m³/h)

記号末尾の△印は本Sh. No. を示します。
盤No. の記入なき器具は＃　に取付けます。

工計回路		Sheet No.	Z18
SIGNATURE	DATE	TITLE	
DWN. (小野)	2004-02-23	展開接続図	
CHKD. 中西(田山)	2004-02-23		
APPD. 佐藤(田山)	2004-02-23		
REGD. Hitachi, Ltd. Tokyo Japan	OMIKA DWG. No. 331SGB2708	PAGE 123	REV.

建部浄化センターほか計装機器点検業務委託 図面 No.18
(御津中央浄化センター)

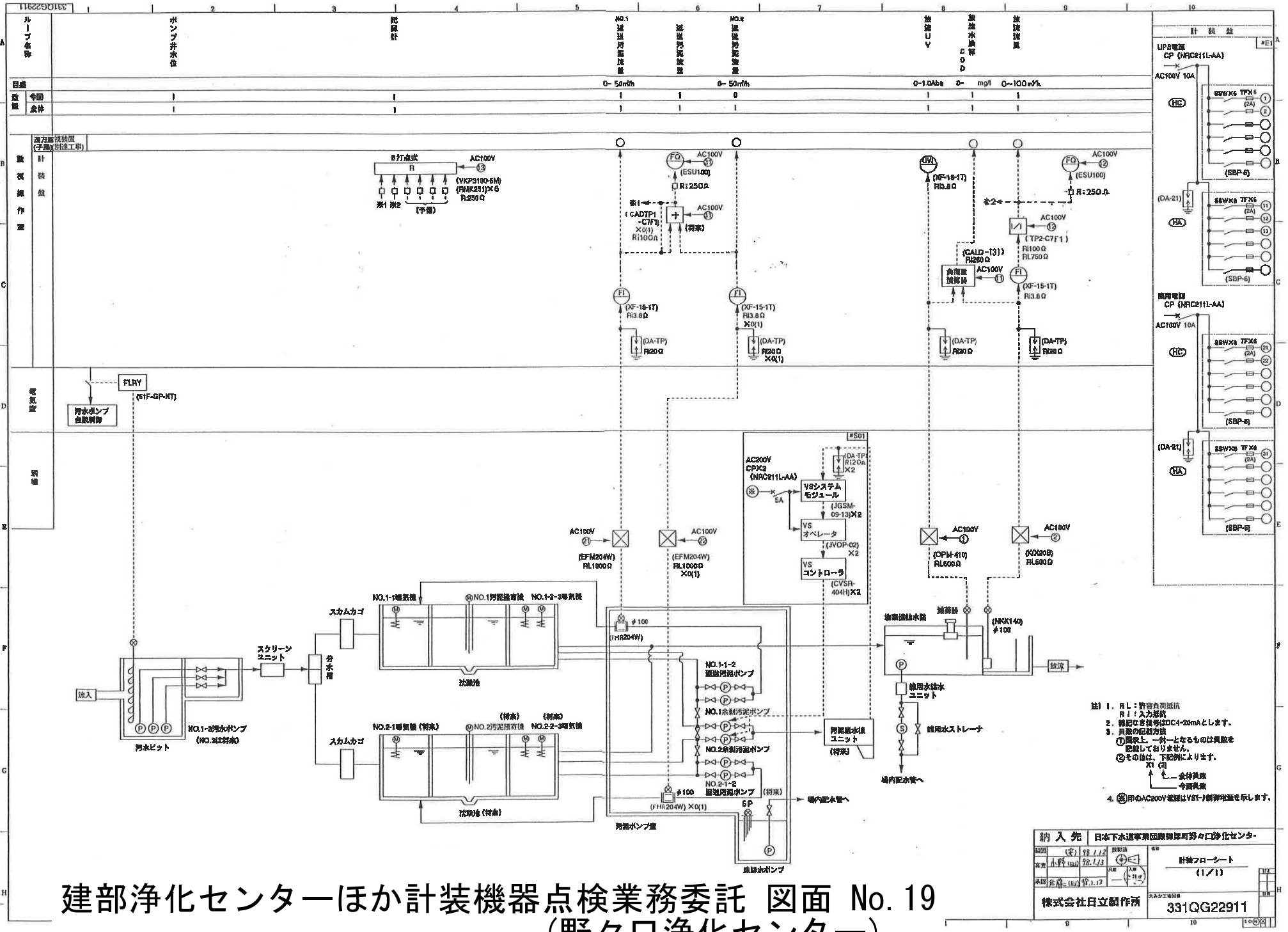

建部浄化センターほか計装機器点検業務委託 図面 No.19
(野々口浄化センター)

建部浄化センターほか計装機器点検業務委託 図面 No.20
（野々口浄化センター）

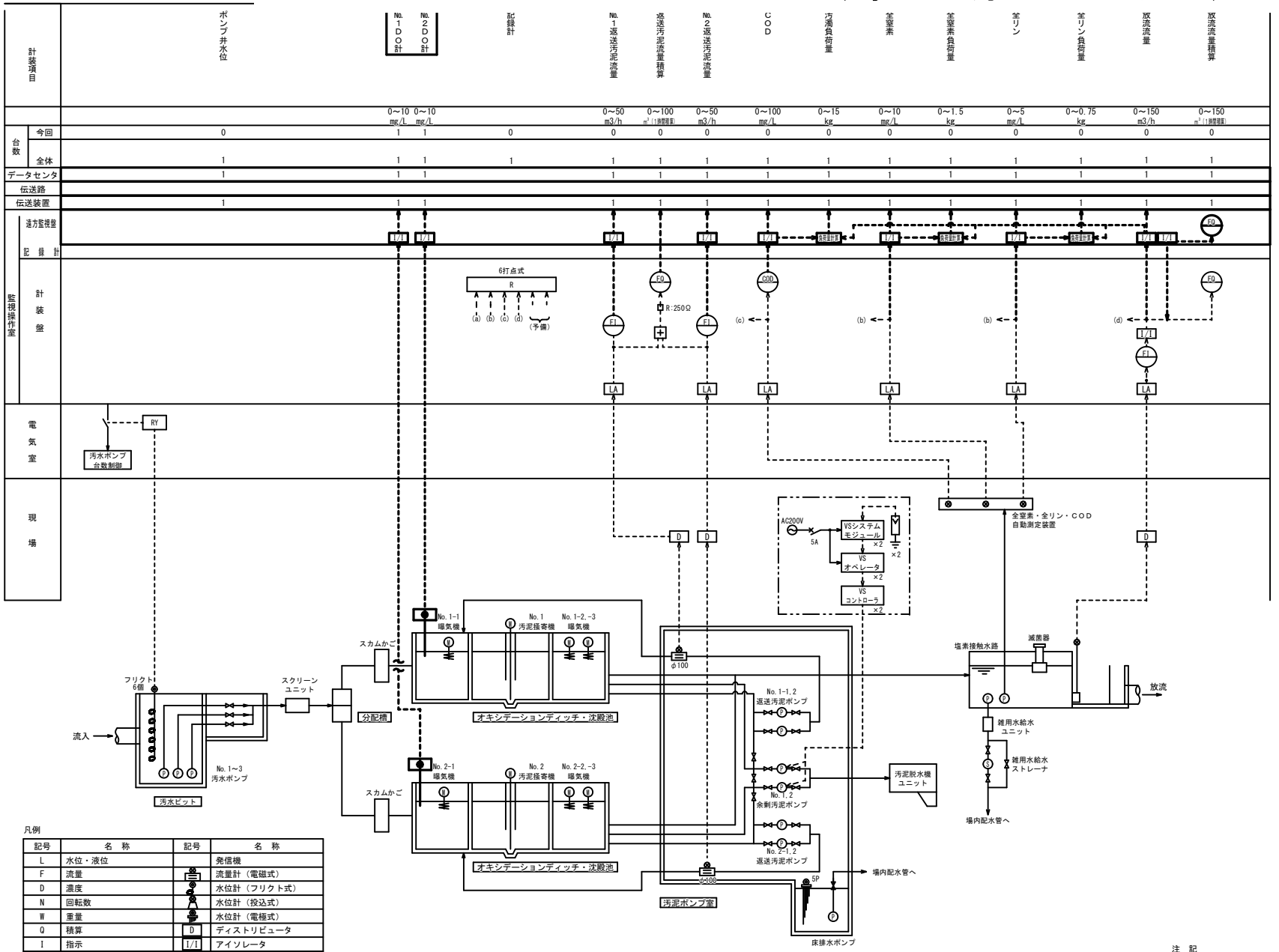

凡例

記号	名　称	記号	名　称
L	水位・液位		発信機
F	流量		流量計（電磁式）
D	濃度		水位計（フリクト式）
N	回転数		水位計（投込式）
W	重量		水位計（電極式）
Q	積算	D	ディストリビュータ
I	指示	I/I	アイソレータ
C	調節	LA	アレスタ
A	警報		
R	記録		

計装フローシート S=NON
（野々口浄化センター）

注　記
1. □ は今回を示す。
2. 注記なきは、既設を示す。

竣工図

工事名	小規模終末処理場遠方監視設備設置工事
図名	【野々口浄化センター】 計装フローシート
縮尺	NON
設計	枋尾
製図	小川
令和 6 年 3 月	図番 E-33
岡山市下水道河川局下水道施設部下水道施設管理課	

計装盤

(# E1)

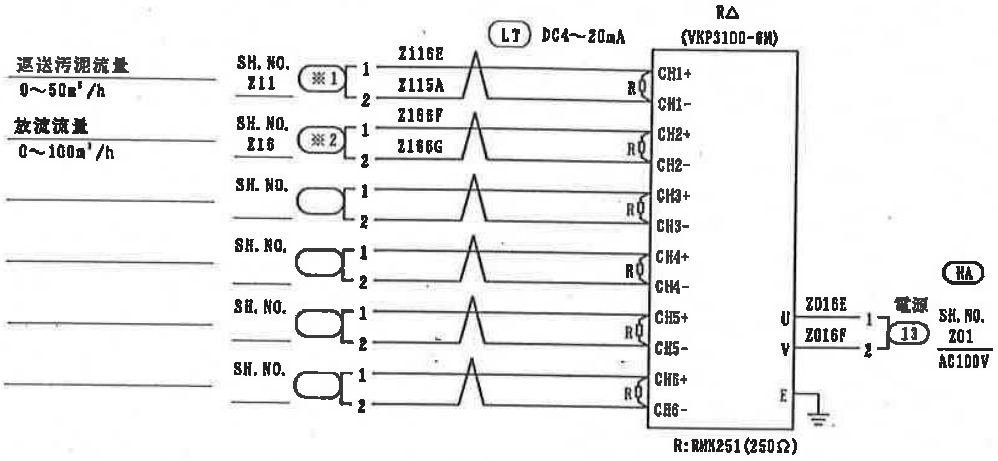

記録計
VKP3100-6M→VKP5200-8Cへ　更新　済
（図面は参考）

記録計

建部浄化センターほか計装機器点検業務委託 図面 No.21
(野々口浄化センター)

工計回路			SH. NO.	Z17
製図	(安) 98.2.9	入庫	名称	訂正
審査	小野(田山) 98.2.10		展開接続図	
承認	矢部(田山) 98.2.11			
株式会社 日立製作所		大みか工場図番		枝番
		331LN56794		131

相津Z17

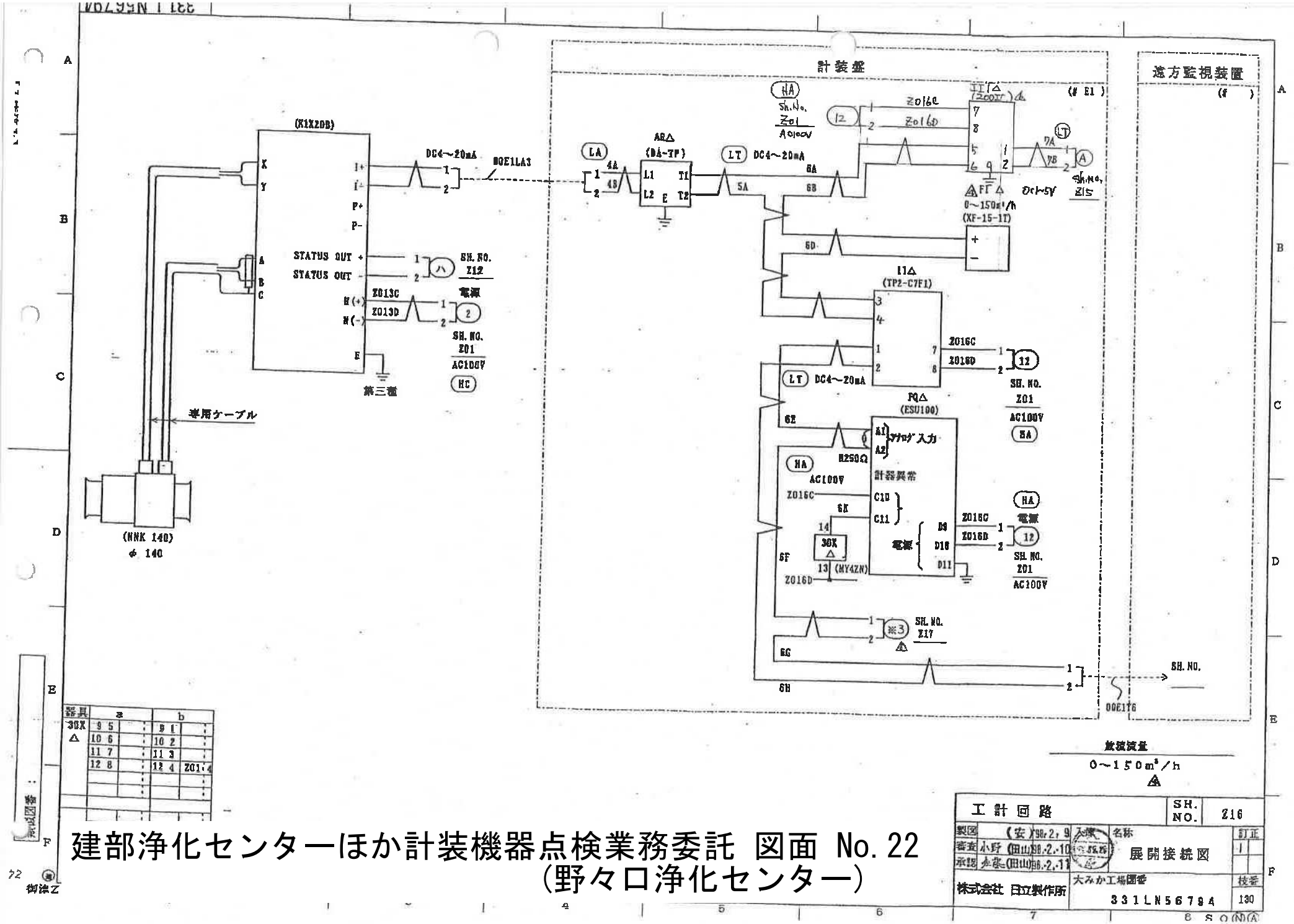

建部浄化センターほか計装機器点検業務委託 図面 No. 22
(野々口浄化センター)

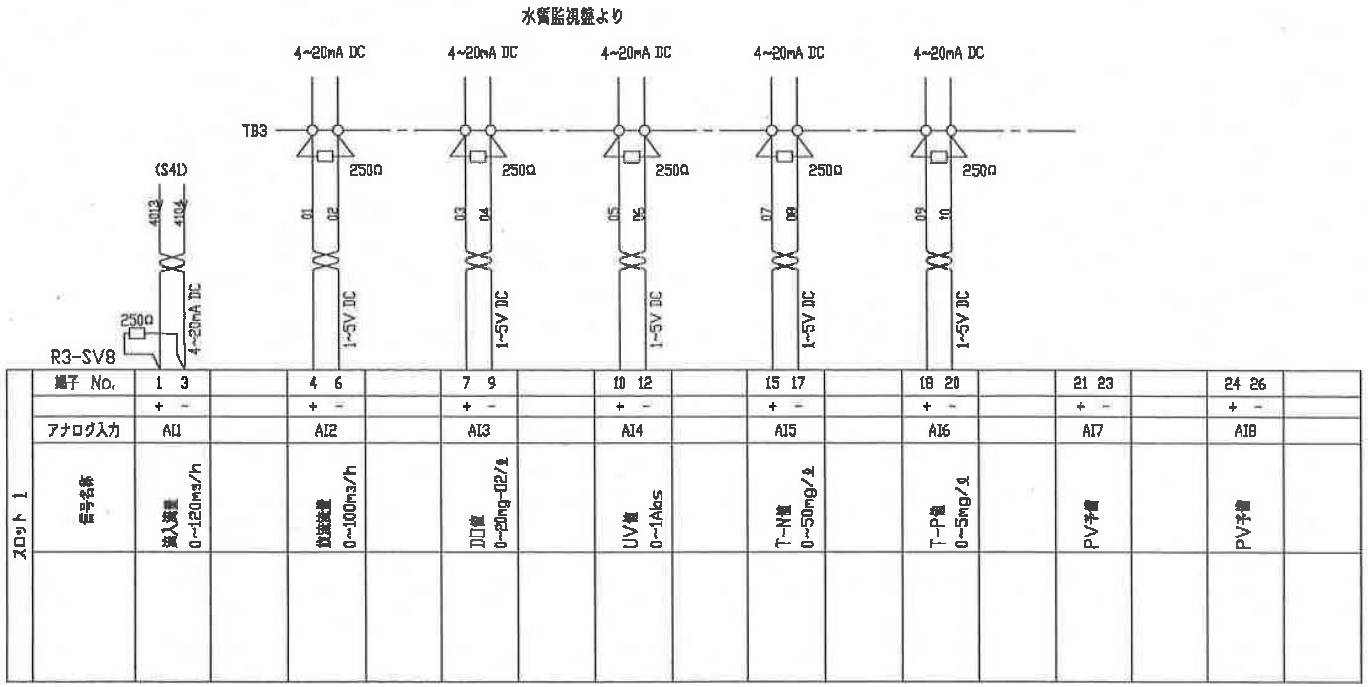

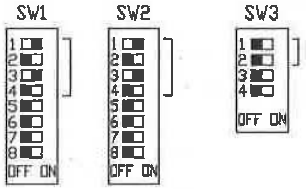

入力設定 1~5V
SW1(1~4ch)
SW2(5~8ch)

通信速度設定 標準
160ms

御津新庄地区処理場

建部浄化センターほか計装機器点検業務委託 No. 23

3		処理	承認		名称	新庄地区処理施設 動力制御盤 故障通報装置 アナログ入力
2						
1						
平尾電機株式会社	登録 '13-10	製図	設計	サイズ	図番	K13M□064
	尺度 -	栢原	栢原	A3		SH No. S43

designed AUTO CAD LT**

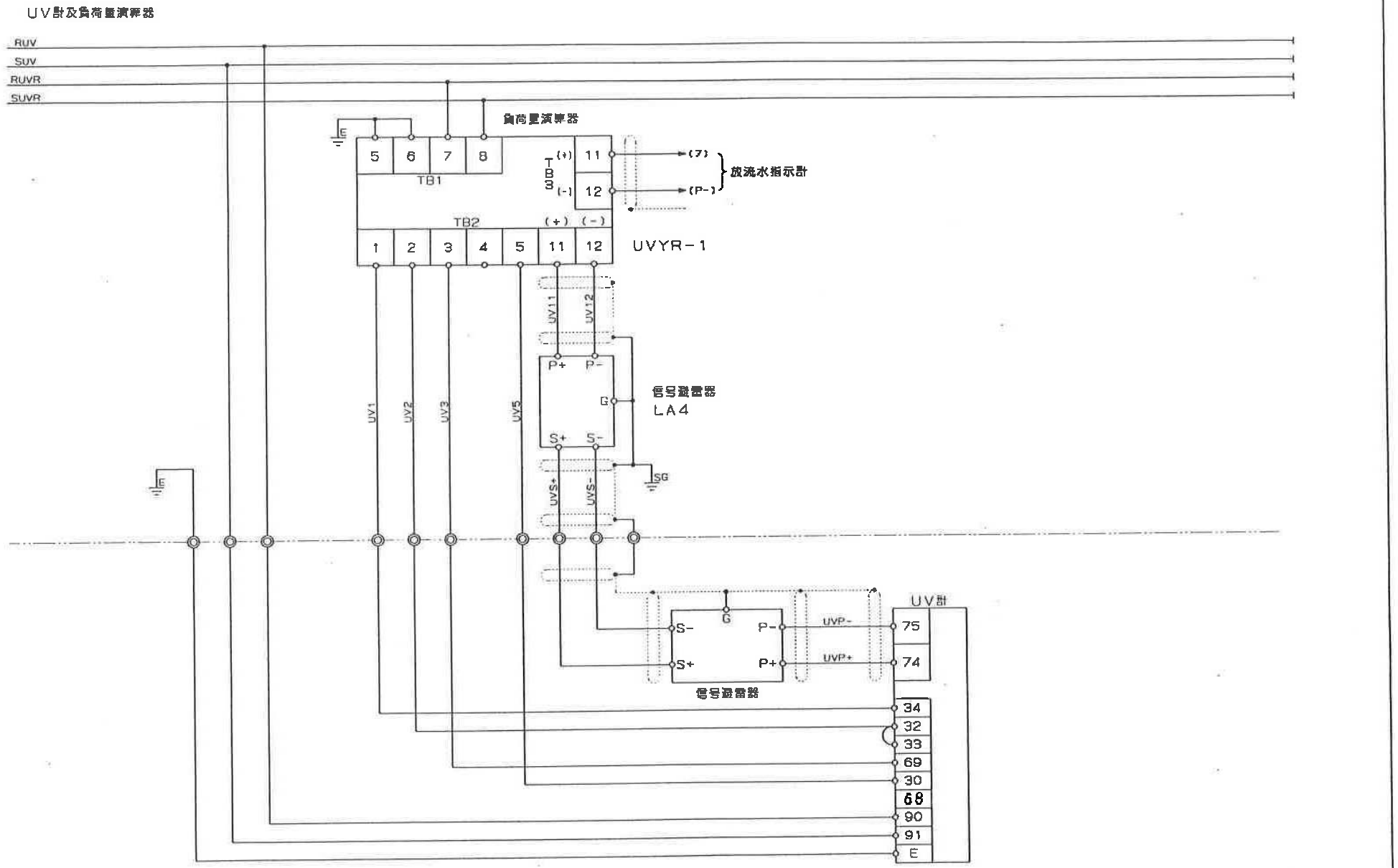

			RULE	APPROVED	TITLE
			SCALE	CHECKED	水質監視盤　回路図（ 5 ）
NO	DATE	REVISION			
三和計電株式会社			DATE	DRAWN	DWG. NO 0102-0308

94E1 CAD2
E05-19120-5

御津新庄地区処理場

建部浄化センターほか計装機器点検業務委託 No.24

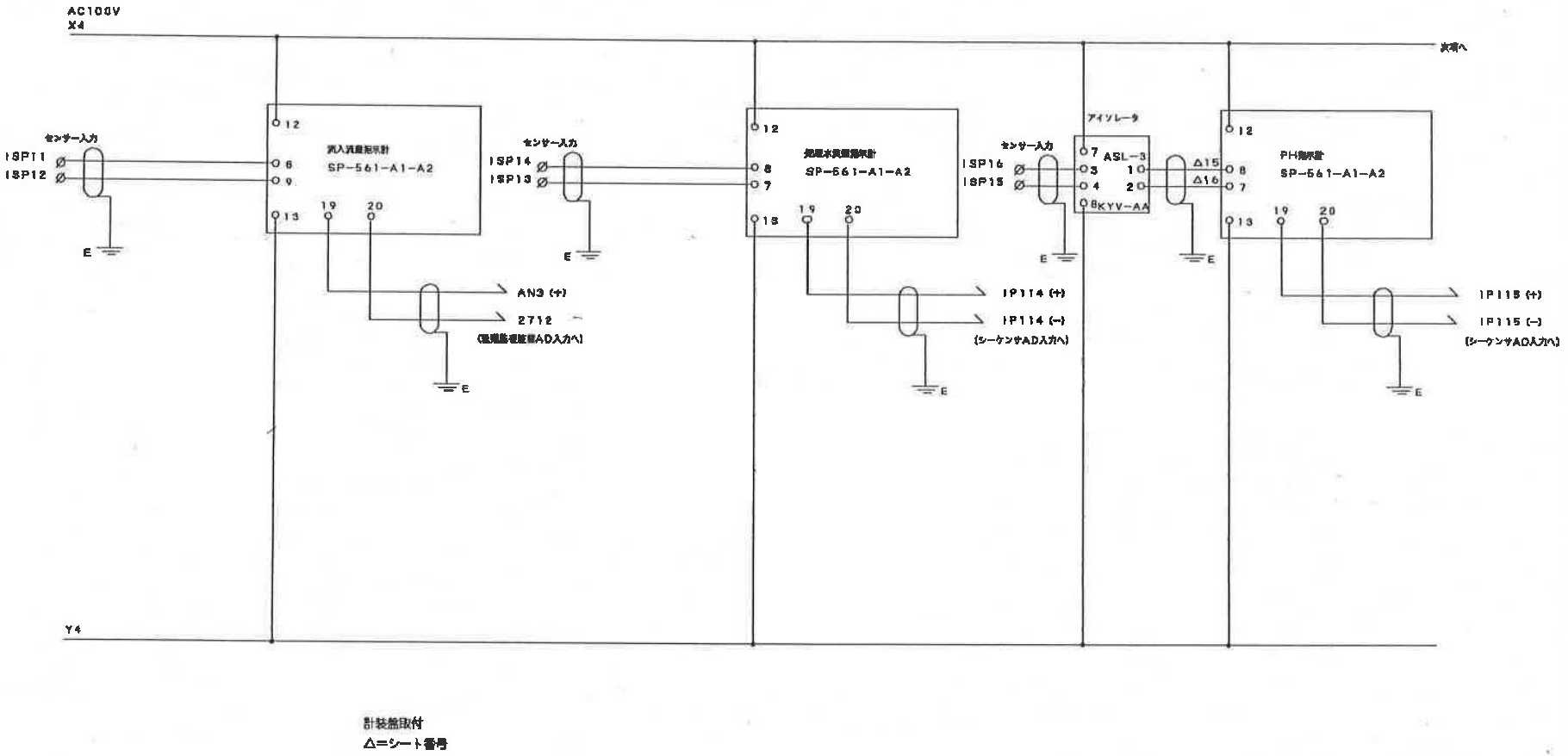

計装盤取付
△＝シート番号

紙工地区処理場

建部浄化センターほか計装機器点検業務委託 No.25

双葉電機 株式会社	日付 H18. 10	尺度				注文先 殿	図名 計装盤 指示計展開接続図 (1)		
	検図	設計 古林	製図 古林			件名 紙工地区処理施設建設工事	図番	シート番号 27	
				訂正記録	訂正	日付			

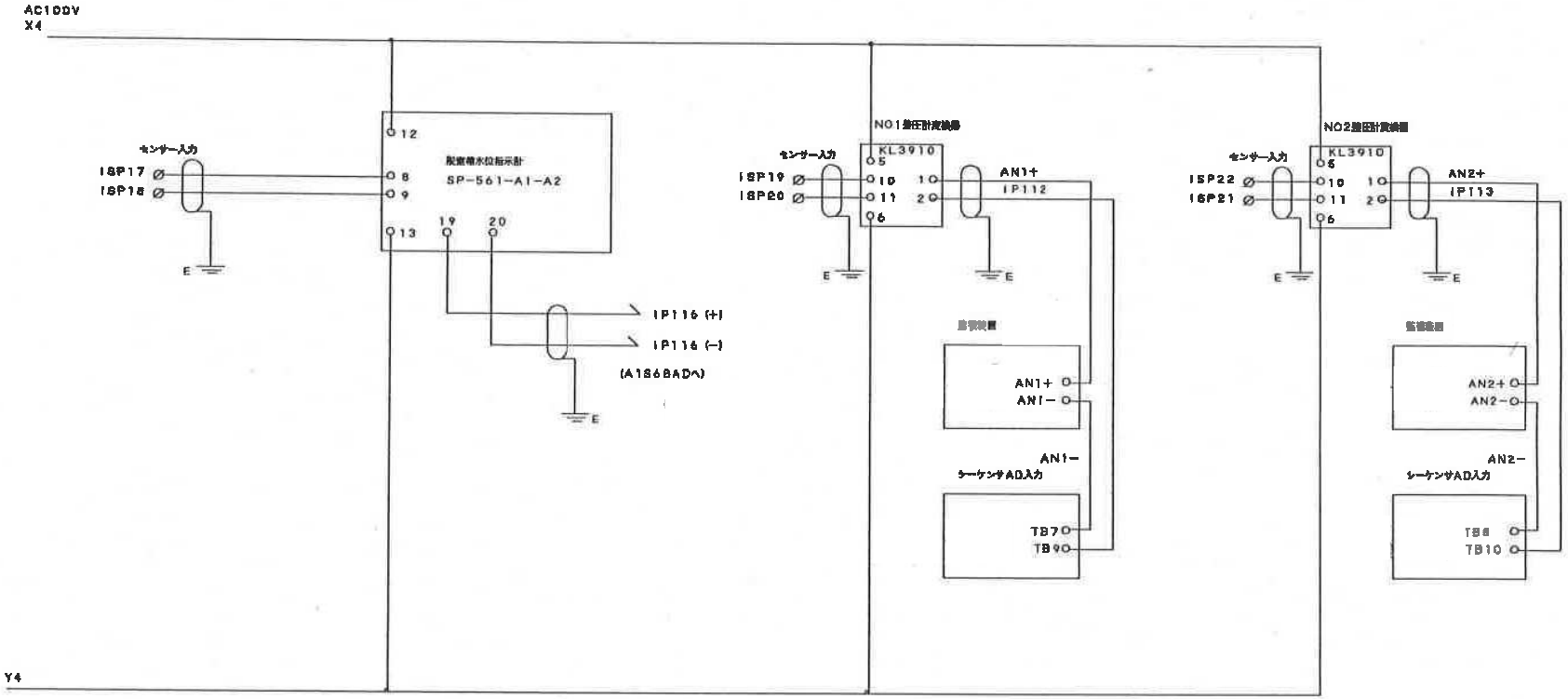

計装盤取付
△=シート番号

紙工地区処理場

建部浄化センターほか計装機器点検業務委託 No.26

双葉電機 株式会社	日付 H18. 10	尺度	△				注文先 殿	図名 計装盤 指示計	開接続図 (2)
	検図	設計 古林	製図 古林	△			件名 紙工地区処理施設建設工事	図番	シート番号 28
				△	訂正記録	訂正	日付		

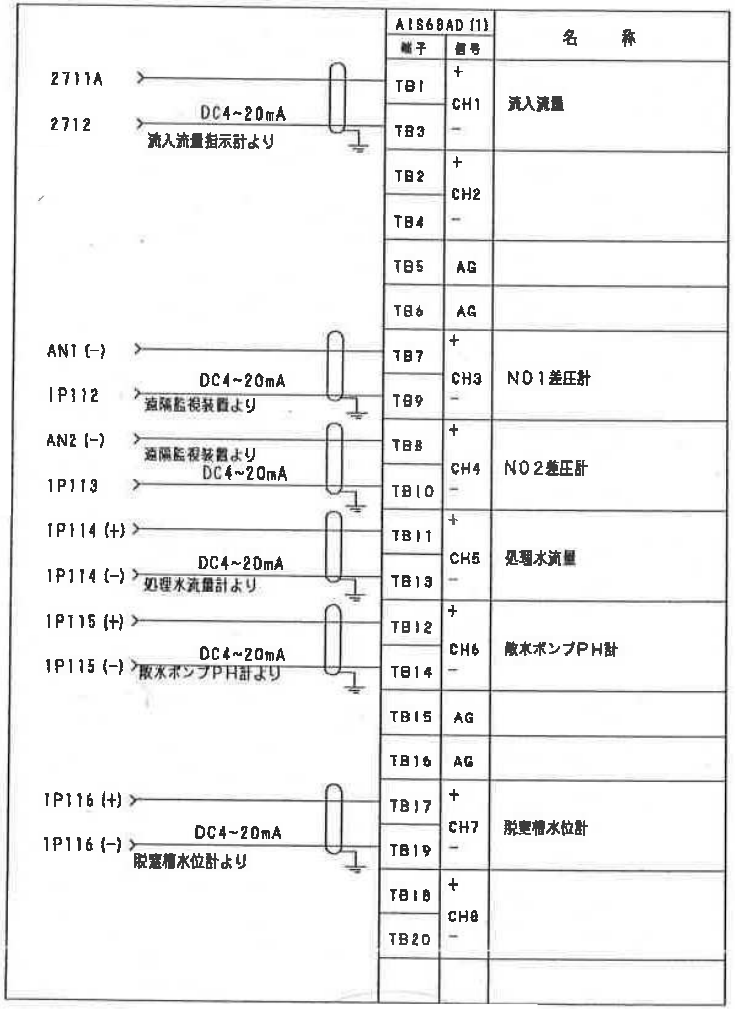

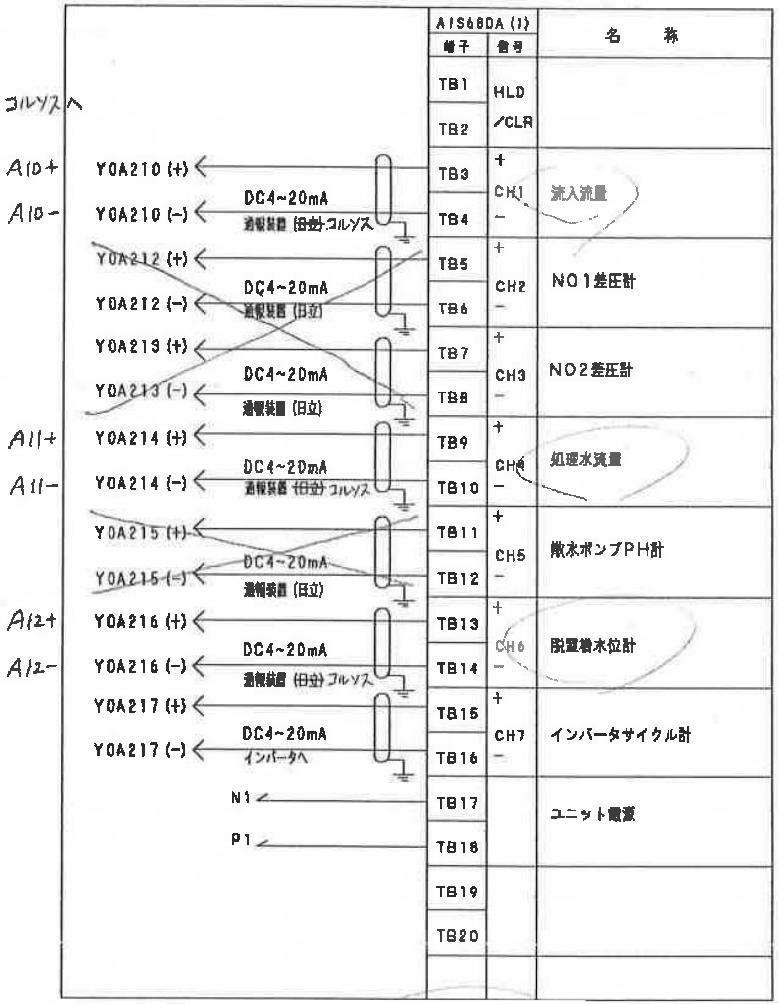

紙工地区処理場

建部浄化センターほか計装機器点検業務委託 No. 27

双葉電気株式会社

検図	設計	製図
	古林	古林

訂正記録

訂

注文先　　殿

件名　紙工地区処理施設設備工事

図名　動力制御盤・計装盤　シーケンサアナログ入出力図

図番

シート番号　47

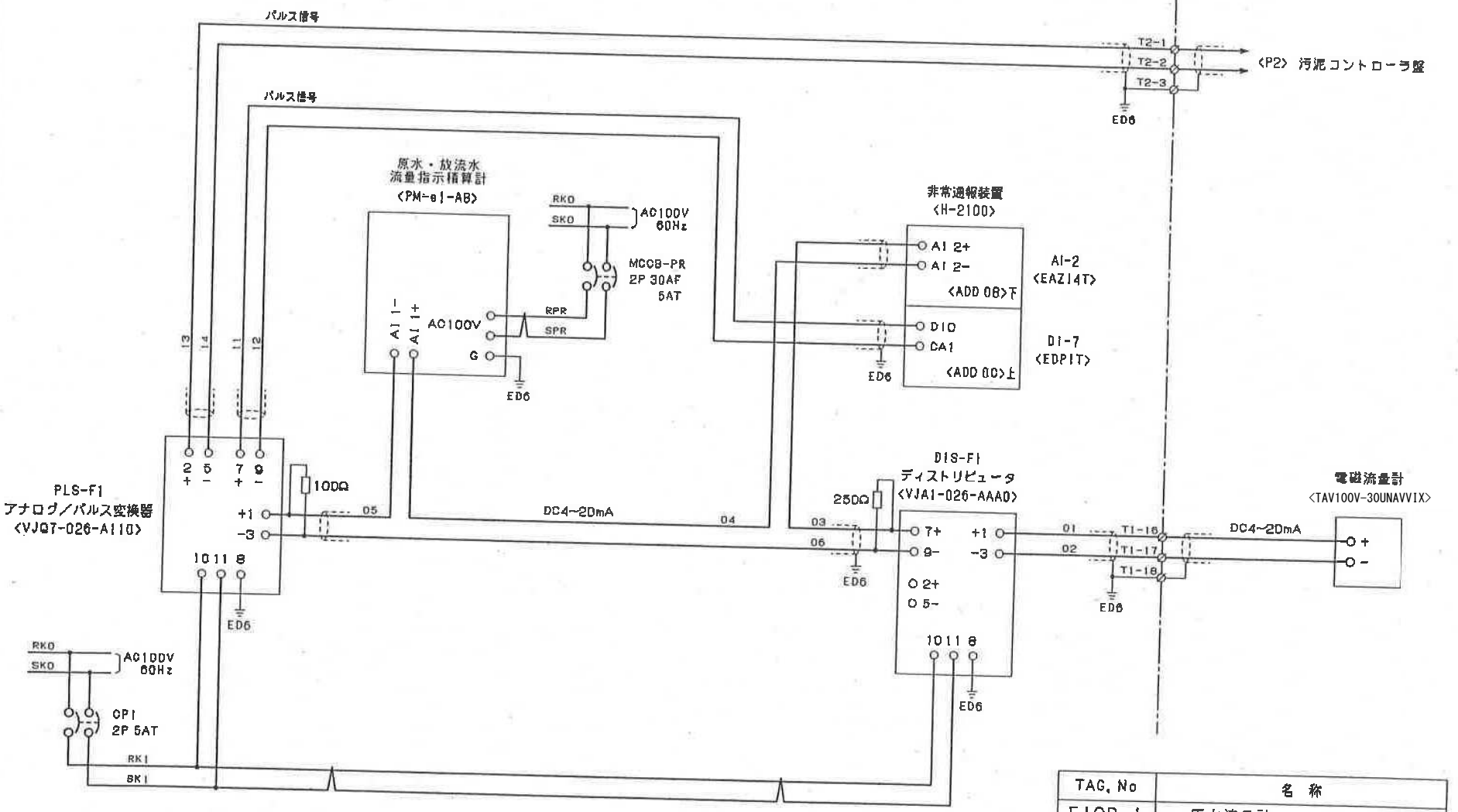

TAG. No	名 称
FIQR-1	原水流量計

SHEET 208

大田地区処理場

建部浄化センターほか計装機器点検業務委託 No. 28

番号	内容・理由	年月日	設計	承認
A				

承認	承認	設計	製図	図名
	中野	根本 小川	梧村 サンセイ	<P1> 動力制御盤・<IP> 計装盤 展開接続図

株式会社 荏原製作所

サイズ A3 | 図番 XJ02M0330-70-208 | Rev. —

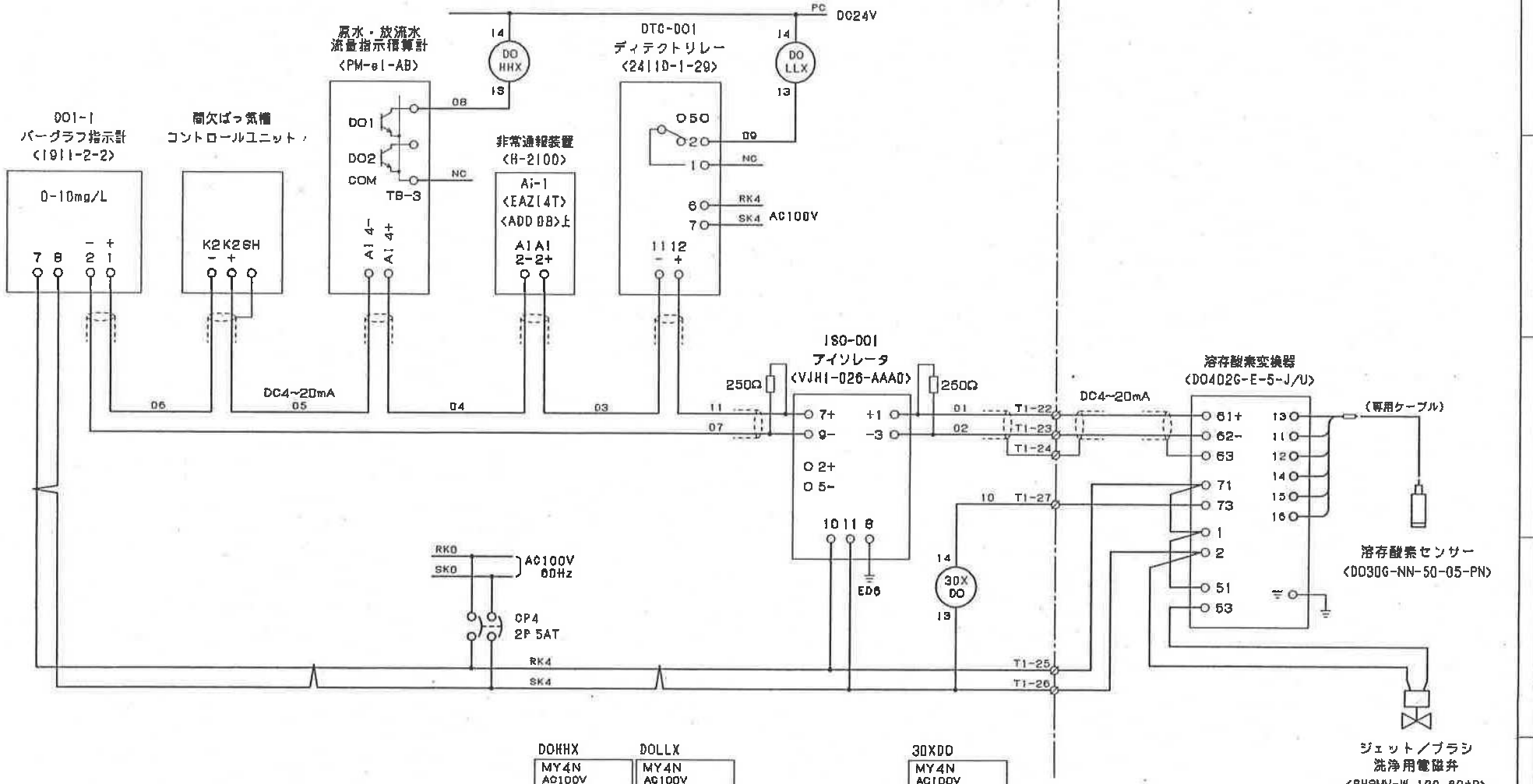

DOHHX

MY4N AC100V			
a	9	5	
b		1	
a	10	6	
b		2	
a	11	7	244-6
b		3	
a	12	8	229-7
b		4	

DOLLX

MY4N AC100V			
a	9	5	
b		1	
a	10	6	
b		2	
a	11	7	244-7
b		3	
a	12	8	229-7
b		4	

30XDO

MY4N AC100V			
a	9	5	
b		1	
a	10	6	
b		2	
a	11	7	246-4
b		3	
a	12	8	227-7
b		4	

TAG. No	名 称
DO1R-1	ばっ気槽DO計

SHEET 211

大田地区処理場

建部浄化センターほか計装機器点検業務委託 No. 29

番号	内容・理由	年月日	設計	承認

承認	承認	検討	製図	図名
	中野	根本	楢村 サンセイ	<P1> 動力制御盤・<IP> 計装盤 展開接続図

株式会社 荏原製作所

サイズ A3 | 図番 XJ02M0330-70-211 | Rev. —

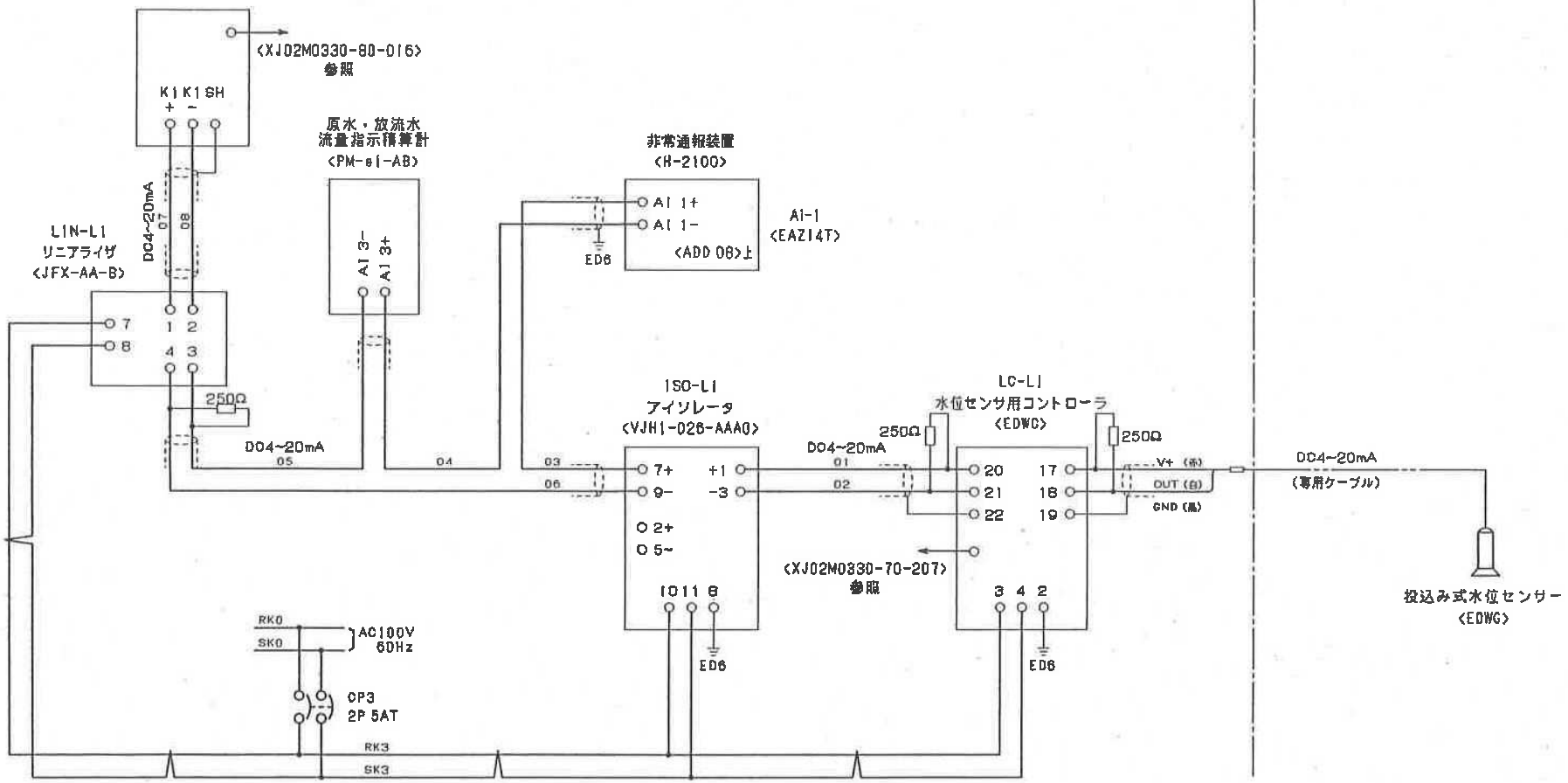

TAG. No	名 称
LIA-1	流量調整槽水位計

SHEET 210

大田地区処理場

建部浄化センターほか計装機器点検業務委託 No. 30

番号	内容・理由	年月B	設計	承認
A				

承認	承認	設計	製図	図名
	中野	根本	小川 / 梧村 サンセイ	<P1> 動力制御盤・<IP> 計装盤 展開接続図

株式会社 荏原製作所

サイズ A3 | 図番 XJ02M0330-70-210 | Rev. —

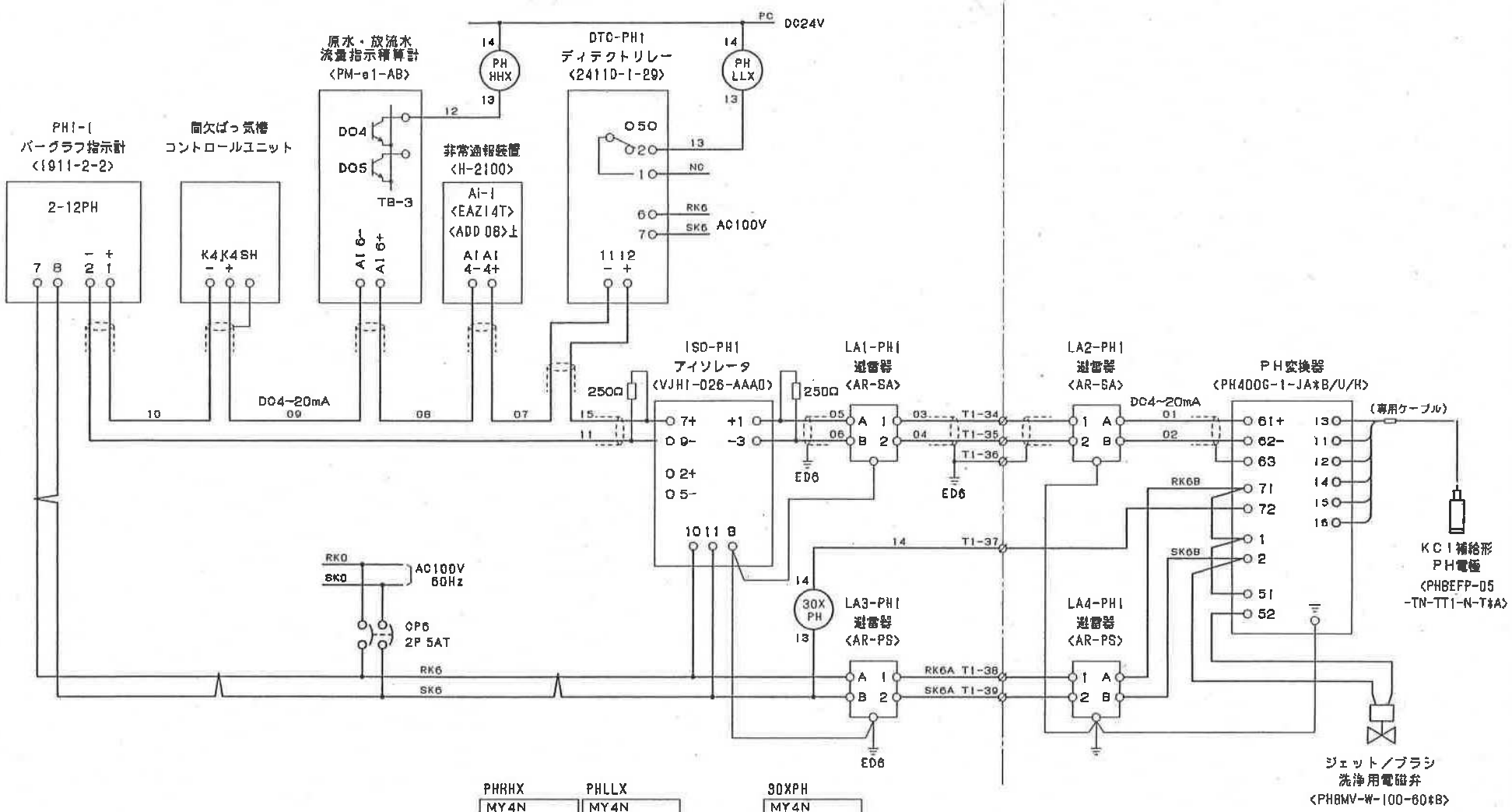

PHRHX

MY4N AC100V			
a	9	5	
b		1	
a	10	6	
b		2	
a	11	7	245-3
b		3	
a	12	8	229-7
b		4	

PHLLX

MY4N AC100V			
a	9	5	
b		1	153-4
a	10	6	
b		2	154-4
a	11	7	245-4
b		3	
a	12	8	229-7
b		4	

30XPH

MY4N AC100V			
a	9	5	
b		1	
a	10	6	
b		2	
a	11	7	246-6
b		3	
a	12	8	227-7
b		4	

TAG. No	名 称
PH1R-1	後ばっ気槽PH計

SHEET 213

大田地区処理場

建部浄化センターほか計装機器点検業務委託 No. 31

番号	内容・理由	年月日	設計	承認

承認	承認	設計	製図	図名
			サンセイ	<P1> 動力制御盤・<IP> 計装盤 展開接続図

株式会社 荏原製作所

サイズ A3 | 図番 XJ02M0330-70-213 | Rev. —