令和８年度　修繕
岡山市勤労者福祉センター５階緩降機修繕

【 修繕場所 】　岡山市北区春日町５番６号

【 修繕概要 】　５階緩降機修繕

【 図面リスト 】

図面番号	図面名	縮尺（A3）
A-00	表紙・図面リスト・附近見取図	1/2500
A-01	全体配置図	1/200
A-02	4階平面図	1/200
A-03	5階平面図兼仮設計画図(参考図)	1/200
A-04	矩計図	1/100
A-05	緩降機詳細図・収納箱詳細図(参考図)	1/10

【 特記事項 及び　注意事項】

・修繕着手前に十分に現地調査の上、市監督員と協議を行い、施工計画書を提出承認を得て施工のこと。
・修繕に伴う関係省庁への届出等が必要な場合には受注者にて遅滞なく手続きを行うこと。
・設計図書に記された数量、寸法は全て参考であり、現場実測の上施工すること。
　なお、寸法など設計図書との多少の差は受注者の負担で完成させること。
・設計図書及び当特記に記載されていない事項は、最新の「公共建築(改修)工事標準仕様書
　(建築工事編)、建築(改修)工事監理指針」等によること。
・修繕に際しては、安全対策に十分留意し、施設利用者、通行者、通行車両や近隣に細心の注意
　を払い、事故等を起こさないように施工すること。万一、工事期間中に事故、破損等が発生し
　た場合は市監督員に報告するとともに、受注者の責任において速やかに処理すること。
・提出書類は下記のとおりとする。
　①　下請負協力業者通知・承認願（下請負・協力業者がある場合）
　②　施工計画書（工程表を含む）
　③　着手届
　④　着手前写真及び工事写真
　⑤　完成写真
　⑥　完成通知書
　⑦　その他監督員の指示するもの



附近見取図　S=1/2500

修繕名	岡山市勤労者福祉センター５階緩降機修繕							Ｎｏ.
図　名	表紙・図面リスト・附近見取図					縮尺	A3　1/2,500	A-00
岡山市都市整備局住宅・建築部						令和8年9月		
公共建築課	課　長	主　幹	課長補佐	係　長	課　員		設計担当	

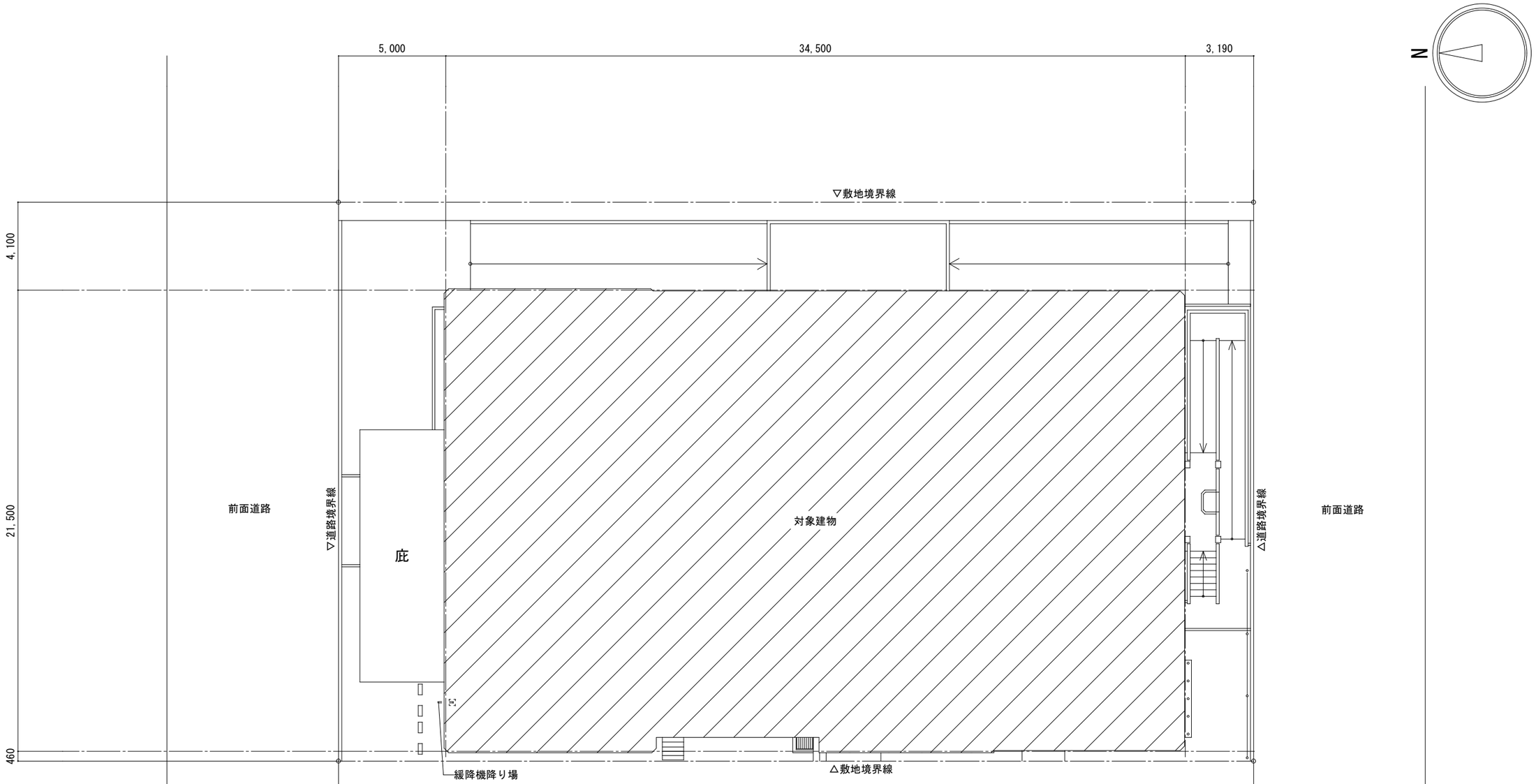

全体配置図　S=1/200

修繕名	岡山市勤労者福祉センター５階緩降機修繕			Ｎｏ.
図　名	全体配置図	縮尺	A3　1/200	A-01
岡山市都市整備局住宅・建築部			令和8年9月	

公共建築課	課　長	主　幹	課長補佐	係　長	課　員	設計担当

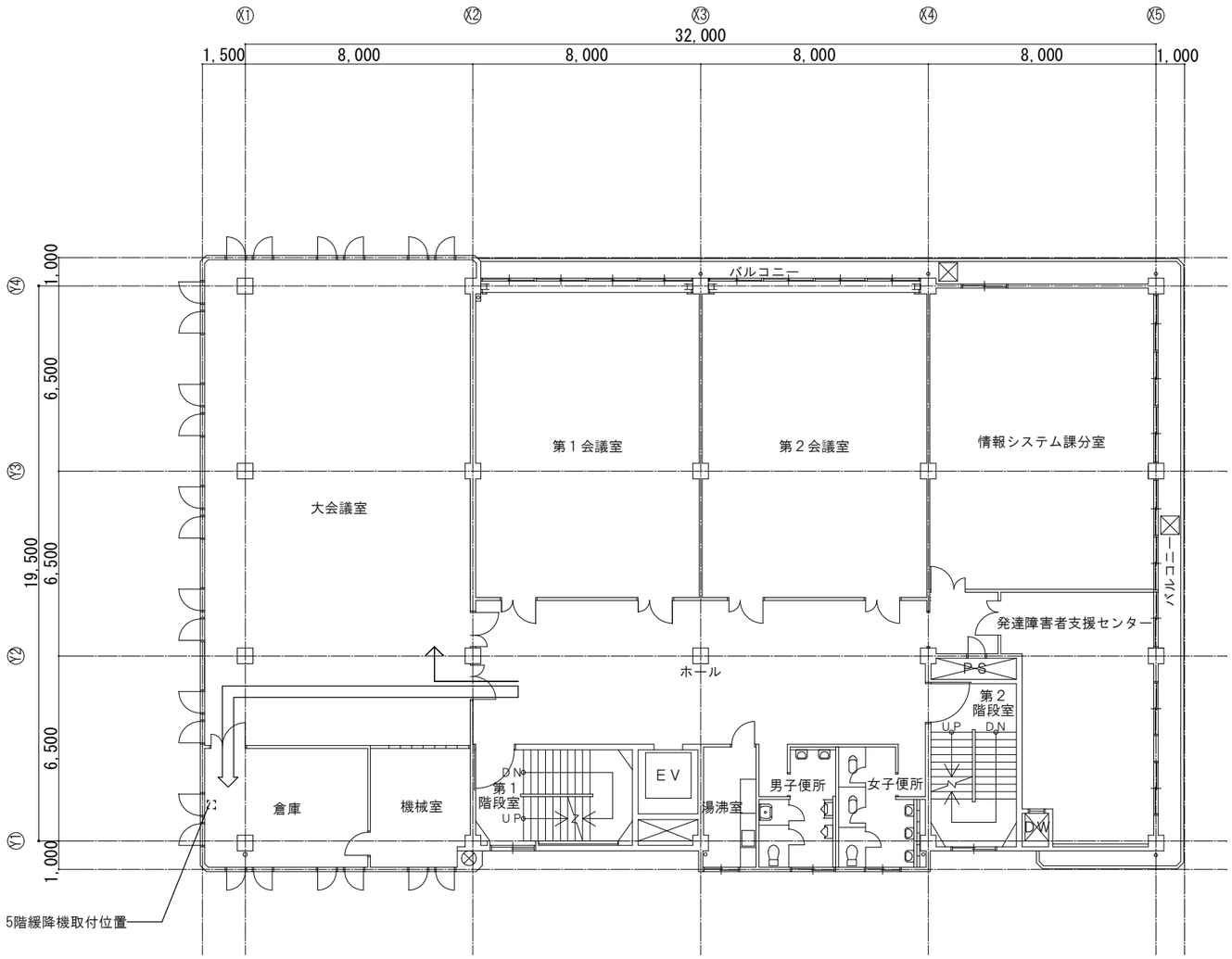

N

：利用者の動線

：工事作業者の動線

4階平面図　S=1/200

修繕名	岡山市勤労者福祉センター５階緩降機修繕						Ｎｏ.
図　名	４階平面図				縮尺	A3　1/200	A-02
岡山市都市整備局住宅・建築部						令和8年9月	
公共建築課	課　長	主　幹	課長補佐	係　長	課　員		設計担当

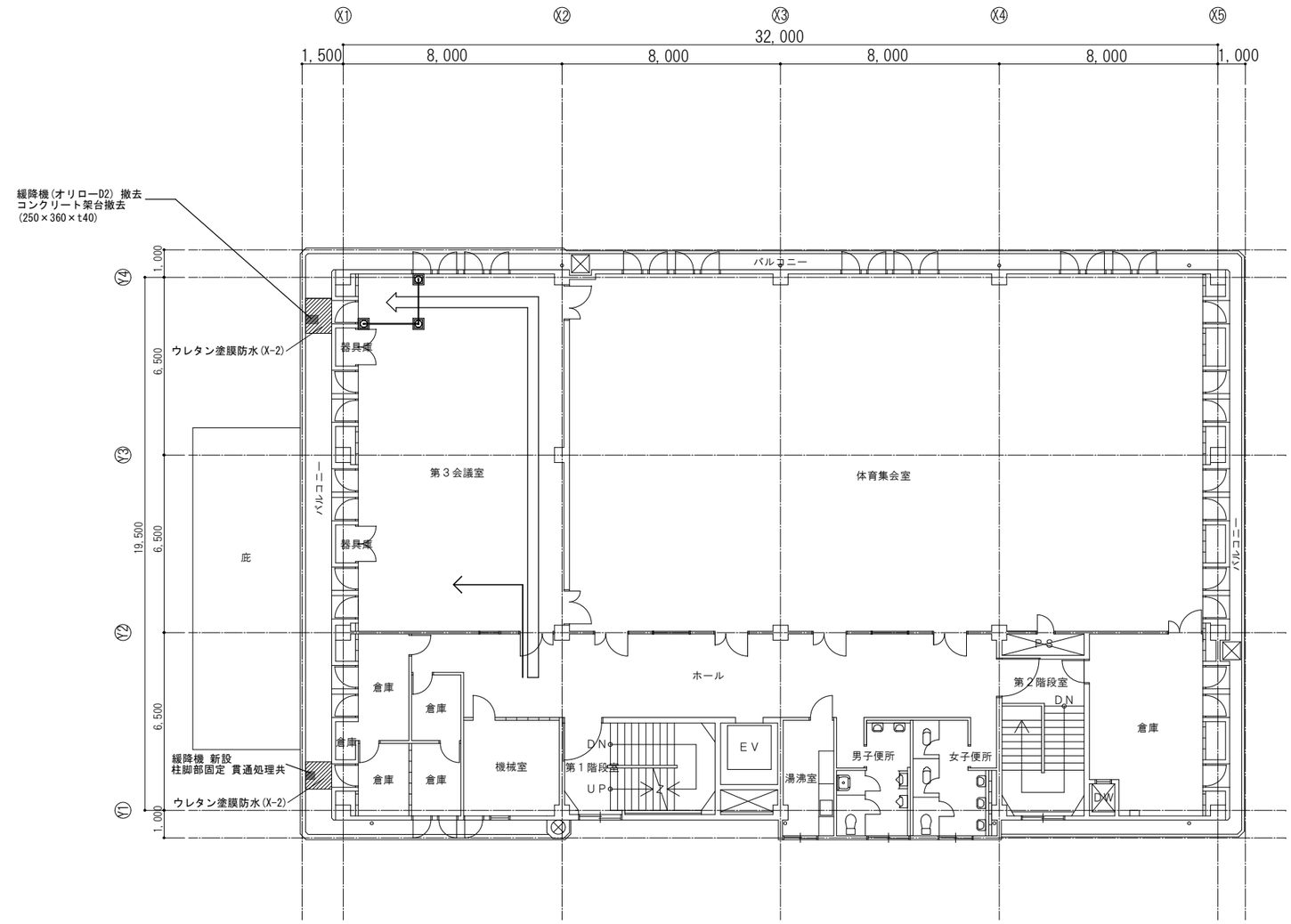

N

：利用者の動線
：工事作業者の動線
：コーン・バーを示す

5階平面図　S=1/200

修繕名	岡山市勤労者福祉センター５階緩降機修繕					No. A-03
図　名	５階平面図兼仮設計画図(参考図)			縮尺	A3　1/200	
岡山市都市整備局住宅・建築部					令和8年9月	
公共建築課	課　長	主　幹	課長補佐	係　長	課　員	設計担当

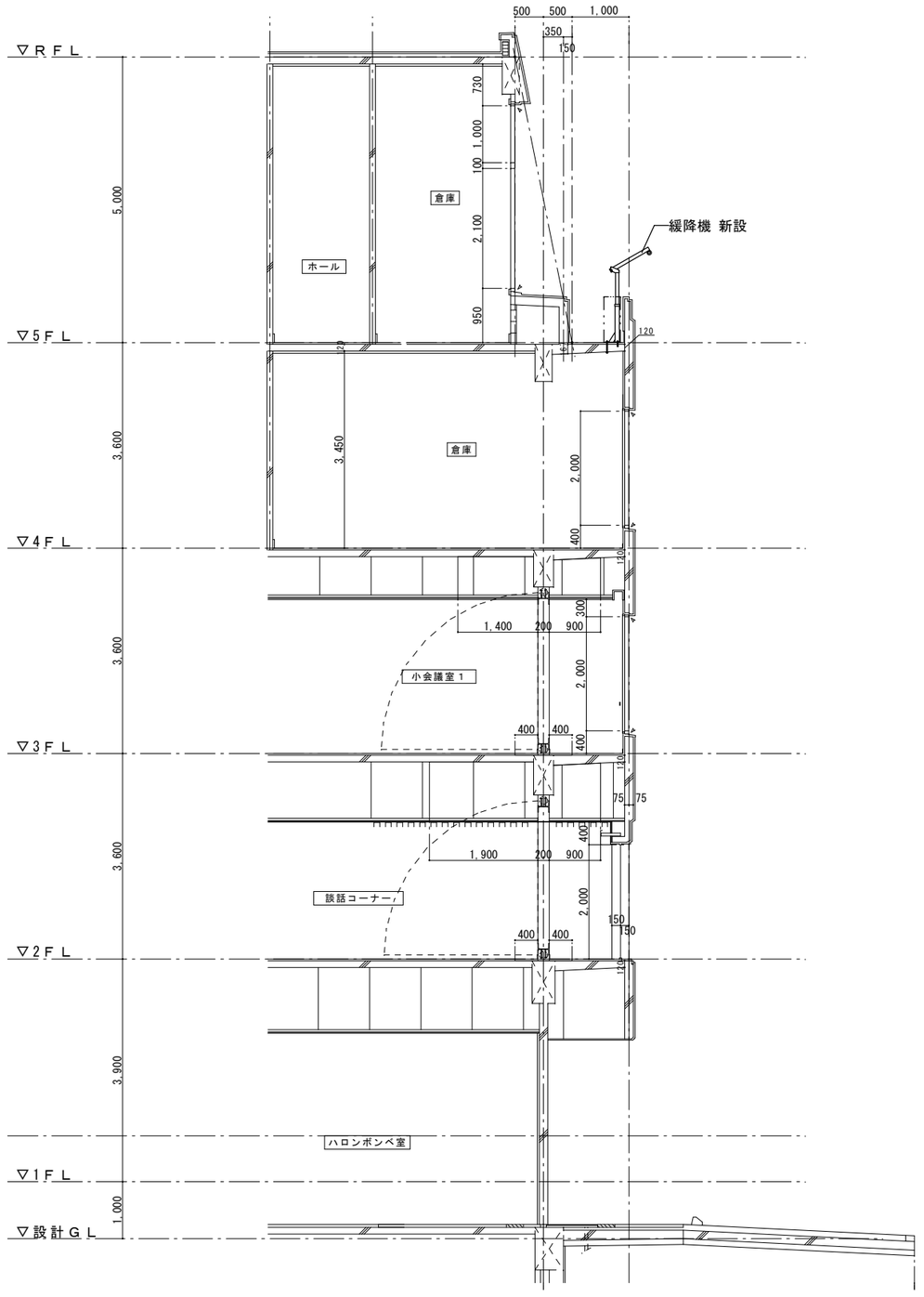

修繕名	岡山市勤労者福祉センター５階緩降機修繕			Ｎｏ. A-04
図　名	矩計図	縮尺	A3 1/100	
岡山市都市整備局住宅・建築部			令和8年9月	

公共建築課	課　長	主　幹	課長補佐	係　長	課　員	設計担当

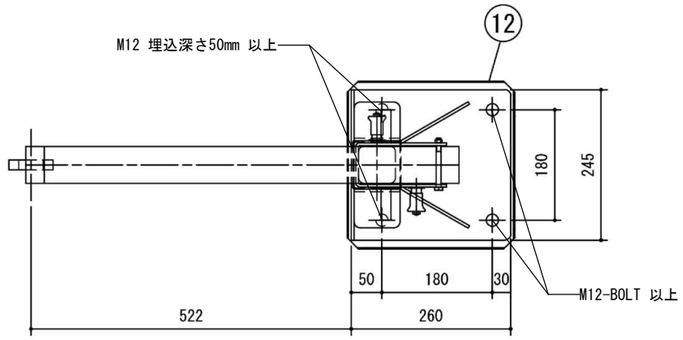

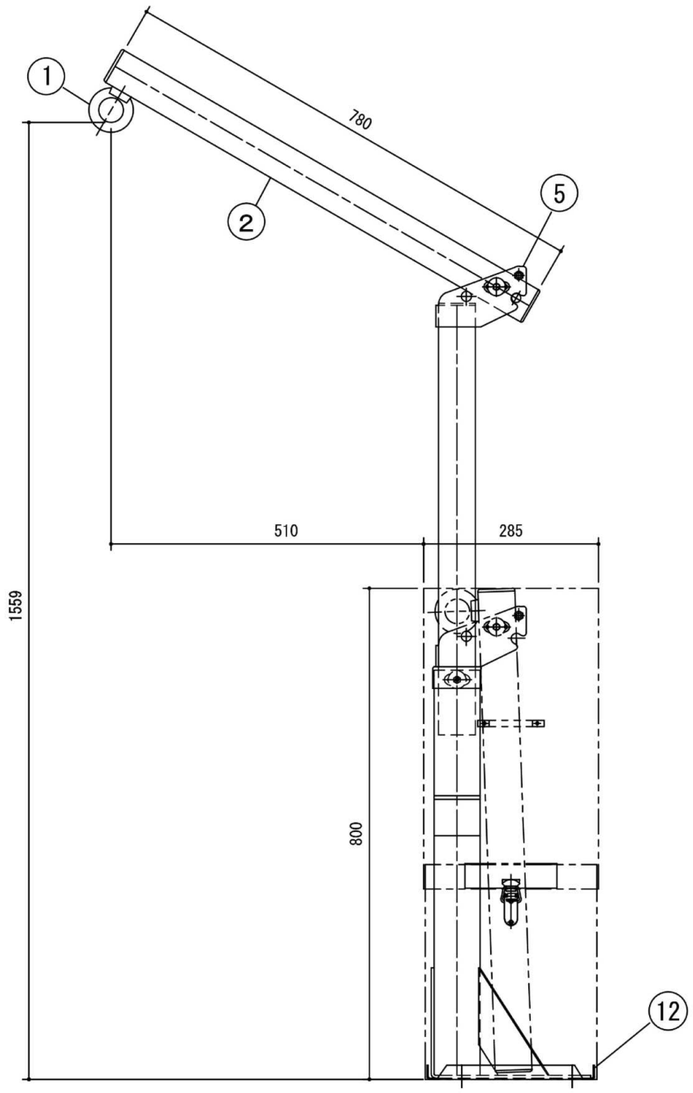

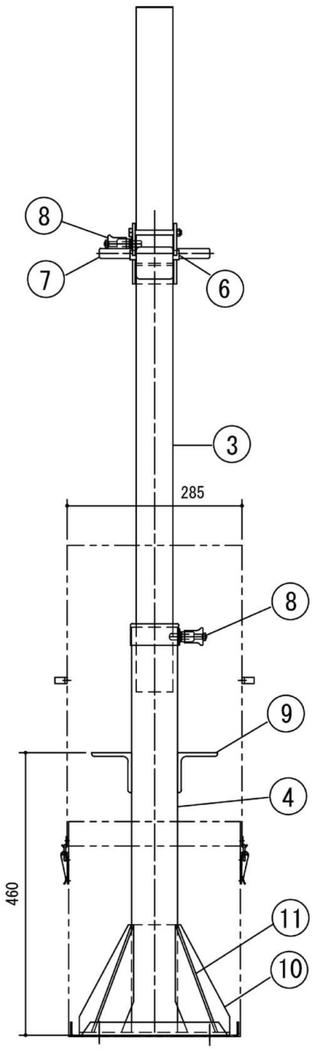

緩降機詳細図　S=1/10

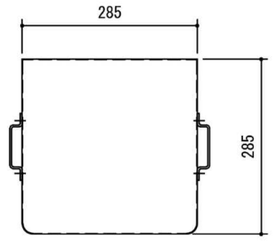

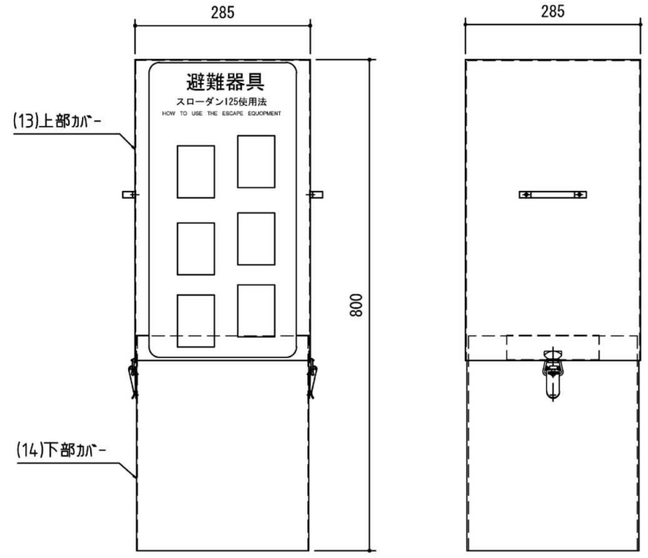

収納箱詳細図　S=1/10

番号	品名	材質	処理
1	吊環 M20	SS400	ユニクロ鍍金
2	アーム □60×60×3.2	STKR400	ユニクロ鍍金
3	主柱 □60×60×3.2	STKR400	ユニクロ鍍金
4	フレーム □75×75×3.2(□75×75×3)	SUS304	
5	接手外板 t4.5	SS400	ユニクロ鍍金
6	アーム受けシャフト φ16	SS400	ユニクロ鍍金
7	取手	SS400	クロム鍍金
8	ストッパー	SS400、他	ユニクロ鍍金、他
9	ステップ L-65×65×6	SUS304	
10	ベース板 t4.5 (t4.0)	SUS304	
11	補強板 t4.5 (t4.0)	SUS304	
12	受け皿	SUS304	
13	上部カバー	SUS304	
14	下部カバー	SUS304	

修繕名	岡山市勤労者福祉センター５階緩降機修繕		Ｎｏ. A-05
図　名	緩降機詳細図・収納箱詳細図(参考図)	縮尺	A3　1/10
岡山市都市整備局住宅・建築部			令和8年9月

公共建築課	課　長	主　幹	課長補佐	係　長	課　員	設計担当