| 番号 | 名称 | 材質 | 数量 | 備考 |
|---|---|---|---|---|
| 16-$a_1$ | フレキ継手本体 (NO. 1用) | ネオプレン | 1 | 6t |
| 16-$b_1$ | 内シュート (NO. 1用) | SS400 | 1 | |
| 16-$c_1$ | 押エ板 (NO. 1用) | SS400 | 2 | |
| 16-$d_1$ | ハッキン (NO. 1用) | ネオプレン | 1 | 50$^{B}$×3t |
| | | | | |
| 16-$a_2$ | フレキ継手本体(NO. 2用) | ネオプレン | 1 | 6t |
| 16-$b_2$ | 内シュート (NO. 2用) | SS400 | 1 | |
| 16-$c_2$ | 押エ板 (NO. 2用) | SS400 | 2 | |
| 16-$d_2$ | ハッキン (NO. 2用) | ネオプレン | 1 | 50$^{B}$×3t |
| | | | | |
| 16-$a_3$ | フレキ継手本体(NO. 3用) | ネオプレン | 1 | 6t |
| 16-$b_3$ | 内シュート (NO. 3用) | SS400 | 1 | |
| 16-$c_3$ | 押エ板 (NO. 3用) | SS400 | 2 | |
| 16-$d_3$ | ハッキン (NO. 3用) | ネオプレン | 1 | 50$^{B}$×3t |

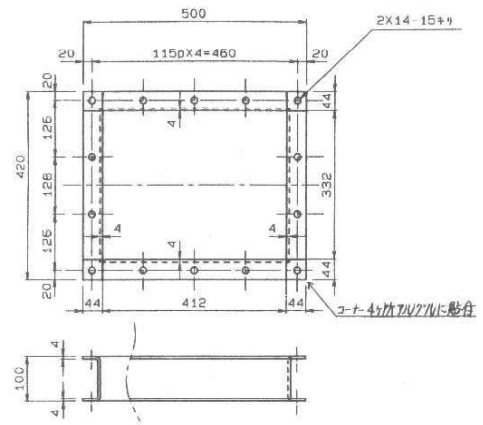


16 $a_1$ 詳細

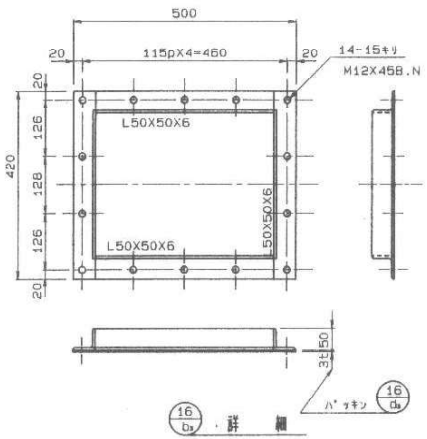


16 $b_1$ 詳細　16 $d_1$

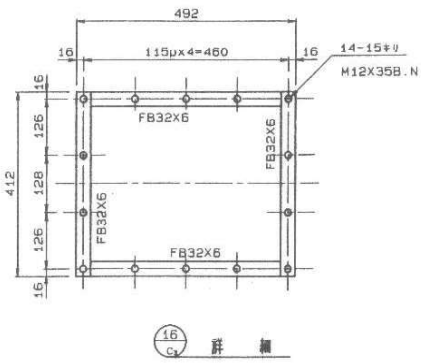


16 $c_1$ 詳細

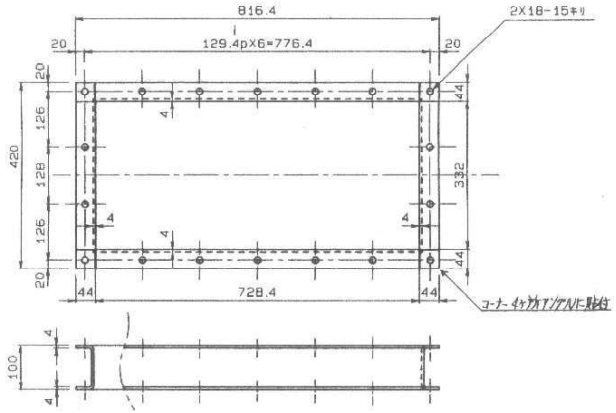


16 $a_2$ 詳細

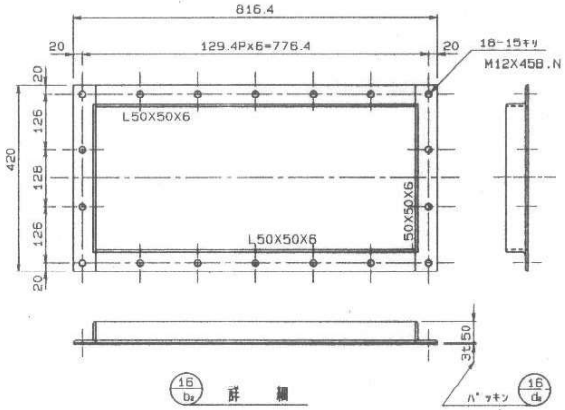


16 $b_2$ 詳細　16 $d_2$

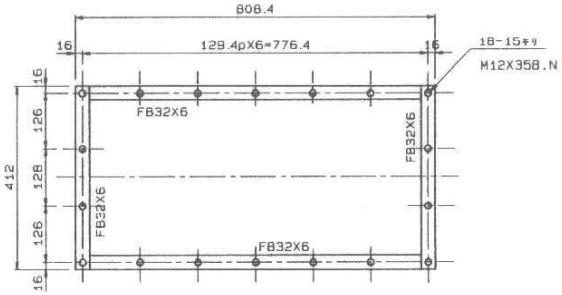


16 $c_2$ 詳細

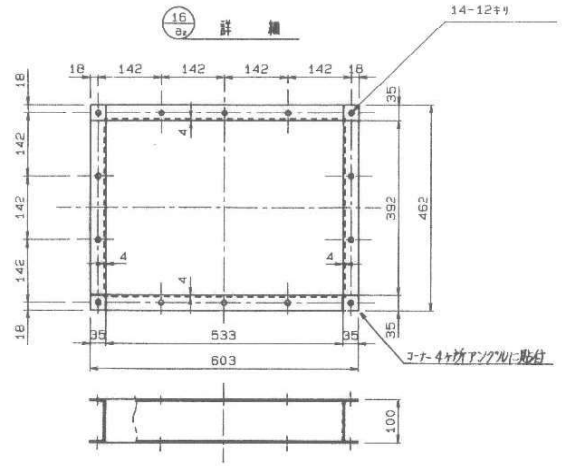


16 $a_3$ 詳細

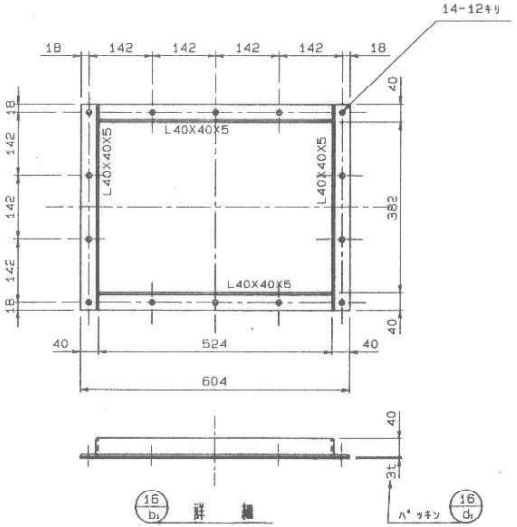


16 $b_3$ 詳細　16 $d_3$

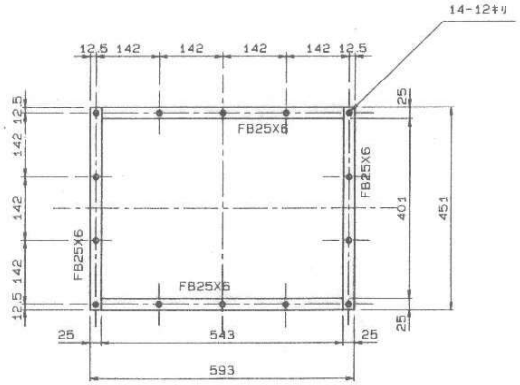


16 $c_3$ 詳細

| 件名 | 当新田浄化センターNo.2移送コンベア修繕 |
|---|---|

| | | | |
|---|---|---|---|
| 作図 | 設計 | 審査 | 承認 |
| | M.I | H8 12.25 | |

| | |
|---|---|
| 発注 | 岡山市 |
| 工事名 | 当新田浄化センター移送コンベア改修工事 |
| 図面名 | NO. 1. 2. 3. 移送コンベア フレキ継手本体, 内シュート詳細図 |
| 図番 | M-20 |
| 縮尺 | 1/6 |