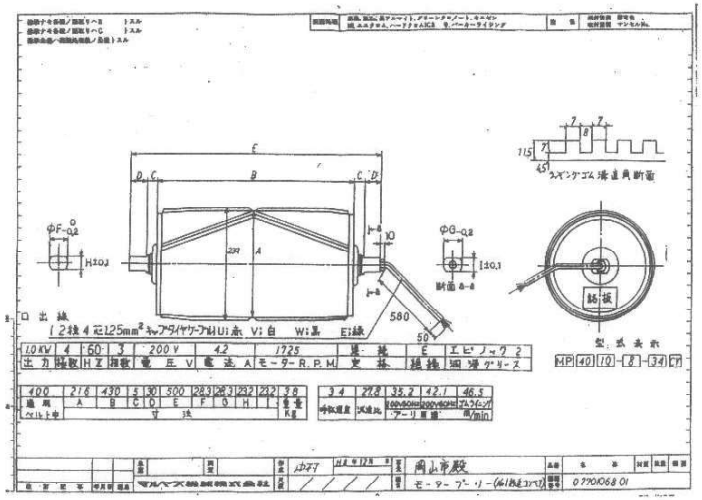

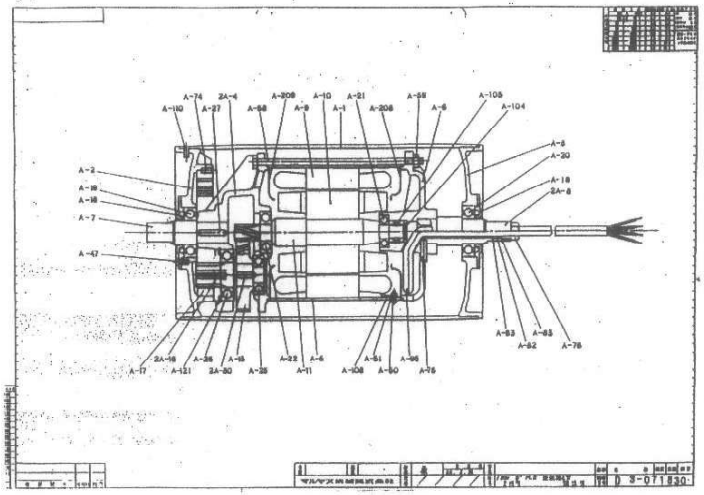

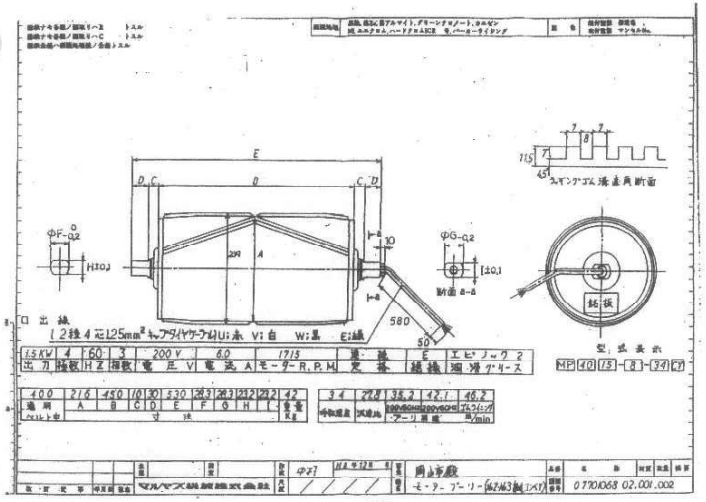

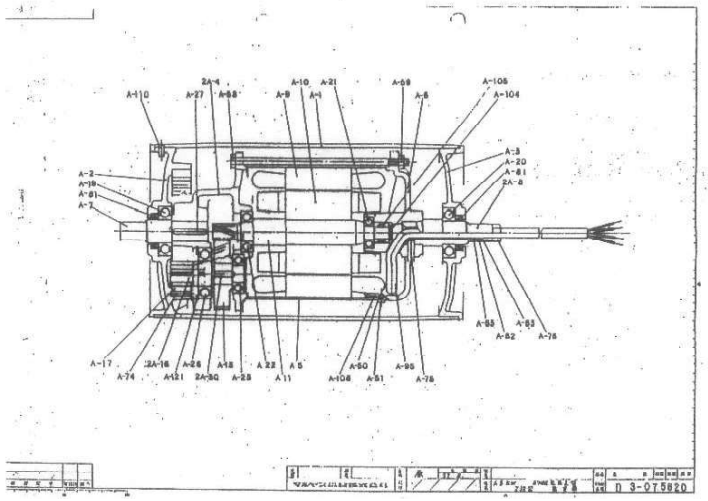

No. 1/1

部品表

納入先 | 機器名称 1.5KW 8P MR2 横型 逆転防止型

部番	名称	規格・寸法	材質	数量	重量	備考
A-1	シェル		STK	1		
A-2	負荷側ブラケット		FC20	1		
A-3	モータ側 〃		〃	1		
2A-4	ギヤケース		〃	1		
A-5	ステータケース		SS	1		
A-6	ケースカバー		FC20	1		
A-7	負荷側主軸		S45C	1		
2A-8	モータ側 〃		〃	1		
A-9	ステータ			1		
A-10	ロータ			1		
A-11	ロータ軸		SCM440	1		
A-13	No2ギヤ		S45C	1		
2A-16	No5ピニオン		SCM420	1		
A-17	インターナルギヤ		S45C	1		
A-19	ヤアリング	6206	SUJ	1		
A-20	〃	〃 6206Z	〃	1		
A-21	〃	〃 6203ZZC3M	〃	1		
A-22	〃	〃 6203ZZC3M	〃	1		
A-25	〃	〃 6204ZZ	〃	1		
A-26	〃	〃 6206	〃	1		
A-27	平行キー	7×7×29平	S45C-D	1		
2A-30	〃	7×7×21平	〃	1		
A-47	十字穴付ムキン	M8×12	S	6		
A-50	T-スキン	M4	S	1		
A-51	六角ナット	〃	S	1		
A-56	引ボルト	M8×210	S	4		
A-59	六角ナット	M8	S	4		
A-74	強付ウスナー	CBS 6×14	S45C	3		
A-75	〃	〃 8×25	S	2		
A-78	グランド		GGN	1		
A-82	パッキン		NBR	1		
A-83	座金		S	2		
A-95	キャプタイヤケーブル	2種 4心 1.25mm²	ゴム	1		
A-104	ディスク		SS34	1		
A-105	ワンウェイクラッチ	HF1616	SUJ	1		NTN ベニ スエンコレス
A-108	ブース端子	R1.25-4	Cu	1		
A-110	強付ウスナー	CBS 6×14	S45C	6		
A-121	止め輪	CBS 比用 62	SKS	1		
A-208	エアガイド		S	1		
A-209	〃		S	1		

No. 1/1

部品表

納入先 | 機器名称 1.5KW 8P MR2 横型 逆転防止型

部番	名称	規格・寸法	材質	数量	重量	備考
A-1	シェル		STK	1		
A-2	負荷側ブラケット		FC20	1		
A-3	モータ側 〃		〃	1		
2A-4	ギヤケース		〃	1		
A-5	ステータケース		SS	1		
A-6	ケースカバー		FC20	1		
A-7	負荷側主軸		S45C	1		
2A-8	モータ側 〃		〃	1		
A-9	ステータ			1		
A-10	ロータ			1		
A-11	ロータ軸		SCM440	1		
A-13	No2ギヤ		S45C	1		
2A-16	No5ピニオン		SCM420	1		
A-17	インターナルギヤ		S45C	1		
A-19	ヤアリング	6206	SUJ	1		
A-20	〃	〃 6206Z	〃	1		
A-21	〃	〃 6203ZZC3M	〃	1		
A-22	〃	〃 6203ZZC3M	〃	1		
A-25	〃	〃 6204ZZ	〃	1		
A-26	〃	〃 6206	〃	1		
A-27	平行キー	7×7×40有効	S45C-D	1		
2A-30	〃	7×7×22有効	〃	1		
A-30	T-スキン	M4	S	1		
A-51	六角ナット	〃	S	1		
A-58	引ボルト	M8×210	S	4		
A-59	六角ナット	M8	S	4		
A-74	強付ウスナー	CBS 6×24	S	3		
A-75	〃	〃 8×25	S	2		
A-78	グランド		GGN	1		
A-81	オイルシール	D30 45B	NBR	2		
A-82	パッキン		〃	1		
A-83	座金		S	2		
A-95	キャプタイヤケーブル	2種 4心 1.25mm²	ゴム	1		
A-104	ディスク		SS34	1		
A-105	ワンウェイクラッチ	HF2016	SUJ	1		NTN ベニ エンコレス
A-108	ブース端子	R1.25-4	Cu	1		
A-110	強付ウスナー	CBS 6×14	S45C	6		
A-121	止め輪	CBS 比用 62	SKS	1		
A-						
A-						
A-						

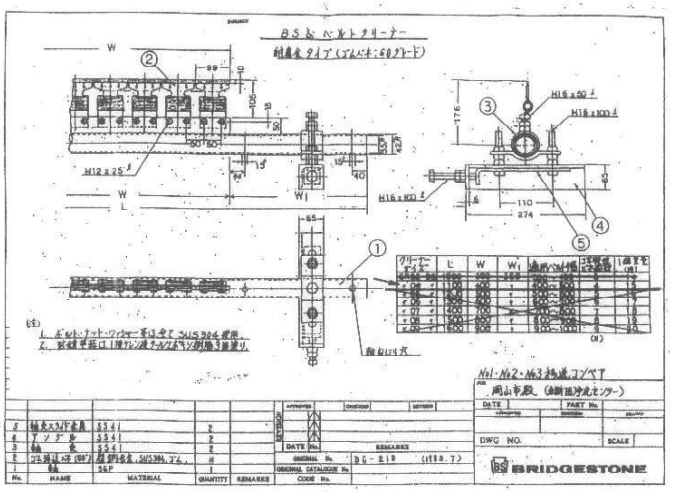

件名	当新田浄化センターNo.2移送コンベア修繕